# Béquille APERIO E100

## Lecteurs de contrôle d'accès

Lecteurs à verrouillage intégré

## Superviser les portes intérieures

APERIO est un mécanisme de fermeture qui réunit un lecteur de contrôle d'accès et un système de verrouillage électrique.

Cette solution, qui existe en version béquille ou cylindre, permet à une porte intérieure d'être connectée sans fil au système de sécurité centralisé Micro-SESAME.

APERIO intègre un lecteur MIFARE, MIFARE+, DESFIRE ou ICLASS (selon référence) et est relié à un module de contrôle d'accès par l'intermédiaire d'un récepteur radio.
Ainsi, le raccordement de nouvelles portes ou de portes isolées (contraintes de câblage) devient plus facile.

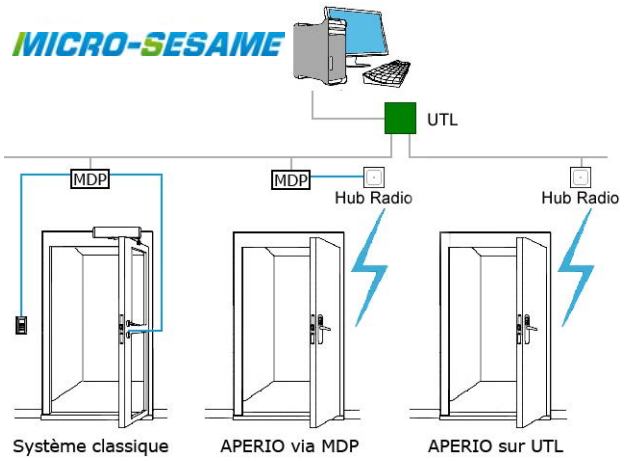

### LES PLUS

- **Facilité d'extension** du système de contrôle d'accès
  - Installation rapide sans câblage au niveau de la porte
  - Aucune modification des portes
- **Badges du site conservés**
  - L'utilisateur n'a plus de clés mais un badge unique
  - Confort amélioré pour les utilisateurs
  - Définition plus facile des droits d'accès
  - Échange d'informations en temps réel

## Principes et fonctionnalités

- Deux possibilités de raccordement des bequilles APERIO à l'architecture Micro-SESAME :
- Connexion directe des hubs sur un bus de l'UTL (UTiL ou TILLYS). Dans ce cas le bus est dédié Aperio et peut gérer jusqu'à 8 lecteurs (soit 16 par UTiL ou TILLYS).
- Connexion des hubs via des modules déportés. Dans ce cas un même bus de l'UTL peut être utilisé pour raccorder également d'autre types de lecteurs, via d'autres MDP.

## Système APERIO

| CYLINDRE + HUB APERIO | BÉQUILLE + HUB APERIO | UTL ET MODULES |
|---|---|---|
| | | 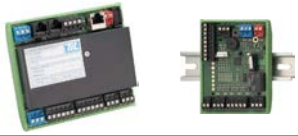 |

# Béquille APERIO E100

## Lecteurs de contrôle d'accès

Lecteurs à verrouillage intégré

## Cotes mécaniques

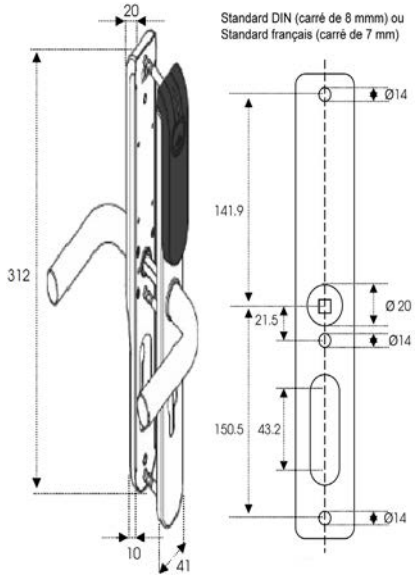


## Intégration Micro-SESAME

- Intégration automatique avec Micro-SESAME (gestion des droits, traçabilité, ...)
- Remontées d'alarmes lorsque la serrure est en erreur : batterie faible, panne moteur, vérification de présence...
- En cas de rupture de liaison avec Micro-SESAME, fonctionnement en mode autonome : jusqu'à 10 badges de secours et sauvegarde des 200 derniers évènements.

## Références

### Cylindres & béquilles Aperio

- **LEC09AP1000-0000 :** béquille avec lecteur MIFARE et DESFIRE, inox brossé et noir
- **LEC09AP2000-0000 :** béquille avec lecteur MIFARE et MIFARE+, inox brossé et noir
- **LEC09AP3000-0000 :** béquille avec lecteur ICLASS, inox brossé et noir

### Modules déportés spécifiques pour APERIO

- **MDP1-AP-RD :** module porte pour UTiL/TILLYS, 1 lecteur Aperio, RS 485, rail DIN
- **MDP1-AP-BT :** module porte pour UTiL/TILLYS, 1 lecteur Aperio, RS 485, boîtier BTE21
- **MDPES-AP-RD :** module porte pour UTiL/TILLYS, 2 lecteurs Aperio, RS 485, rail DIN
- **MDPES-AP-BT :** module porte pour UTiL/TILLYS, 2 lecteurs Aperio, RS 485, boîtier BTE21

### Formats et mesures

- Se référer au formulaire de commande pour préciser les dimensions de porte et de serrure (épaisseur de porte, diamètre du carré de la serrure, entraxe, ...)

## Caractéristiques détaillées

### Béquille

- Fréquence cartes sans contact : ISO 14443A
- Distance de lecture : jusqu'à 4 cm
- Alimentation : pile Lithium CR123A
- Autonomie : environ 40 000 manoeuvres
- Communication avec le hub : UHF 2,4 GHz selon IEEE 802.15.4 UHF, cryptage AES 128 bits
- Distance max. de communication : 5 m du hub
- Dimensions : 312 mm x 41 mm x 10 mm
- Signalisation : LED rouge ou verte

### Hub de communication

- Alimentation : 5 à 30 VDC
- Consommation : 40 mA
- Communication vers modules TIL : RS 485
- Dimensions du capot : 81,3 x 81,3 x 12 mm
- Fixation : montage en applique ou affleurant, compatible avec des boitiers électriques
- Signalisation : rouge ou vert selon accès + jaune en programmation
- Matériaux : Plastique, IP30
- Température de fonctionnement : 0°C à 60°C

FPR_APERIO-E100 - Décembre 2011 - Informations non contractuelles susceptibles de modifications sans préavis

**Votre distributeur**

**Contact Commercial** > info@til-technologies.fr
**Contact Marketing** > marketing@til-technologies.fr

*LA SÉCURITÉ SANS FAILLE*

*www.til-technologies.fr*

TIL TECHNOLOGIES