FICHES PRODUITS

LECTEUR EVOLUTION KB

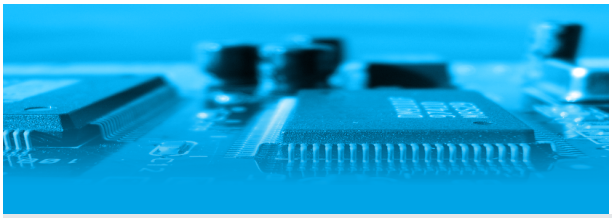

Disponible avec lecteur additionnel : Biométrique, QR-Code ou 125 kHz

Les Plus

ARCHITECTURE SÉCURISÉE QUALIFIÉE ANSSI
EVOLUTION KB est disponible en plusieurs versions de lecteurs «Transparents» (aucune clé de sécurité stockée dans le lecteur). Raccordés à des modules CUBE en RS485, ils s'intègrent dans une architecture certifiée et qualifié ANSSI.
C'est cette architecture qui constitue l'offre actuelle de TIL : MICRO-SESAME CUBE.

BLUETOOTH ET MULTI-IDENTIFIANTS
Des versions spécifiques Bluetooth et l'ajout d'un module additionnel (en partie basse) permettent au lecteur EVOLUTION KB de lire jusqu'à 4 types d'identifiants à la fois (ex : badge 13,56 MHz + Bluetooth + QR-code + code clavier).

PERSONNALISÉ À VOS COULEURS
Grâce à son capot amovible, EVOLUTION KB peut être livré personnalisé à vos couleurs (option payante). L'éclairage d'ambiance est également paramétrable pour une intégration visuelle agréable.

Principales caractéristiques

- Anti-arrachement par accéléromètre et signal de vie, remontés via les Modules TIL.
- Boîtier polycarbonate renforcé anti-vandale (IK10), imperméable aux jets d'eau et à la poussière (IP65).
- Capots disponibles en plusieurs couleurs ou motifs et éclairage d'ambiance réglable 360 couleurs.
- 3 modules aditionnels disponibles : biométrie, QR-code et lecteur 125 kHz.
- L'option biométrique fonctionne uniquement avec des badges Desfire. Elle fonctionne aussi en mode «transparent» ANSSI 1.

Contrôle renforcé et flexibilité

EVOLUTION KB est un lecteur de contrôle d'accès sans contact "transparent", qui intègre un clavier 12 touches.
Il permet l'identification des utilisateurs aussi bien par lecture d'un support RFID que par saisie d'un code clavier personnel.

Un même lecteur EVOLUTION KB peut fonctionner en mode multiple. Il autorise, par exemple, la lecture de badges pour une catégorie de personnel et la saisie de codes pour une autre partie des utilisateurs (visiteurs, intervenants temporaires...).
Pour le niveau de sécurité supérieur, EVOLUTION KB propose un mode d'identification renforcée «badge + code clavier».
Enfin, pour une réelle authentification de l'utilisateur, le lecteur est également disponible avec un capteur d'empreintes digitales incorporé en partie basse.

Comme le reste de la gamme EVOLUTION, le modèle KB sait lire l'ensemble des identifiants de la famille Mifare® et se décline en plusieurs niveaux de lecture : de la simple remontée du n° UID des identifiants à la lecture sécurisée, dans une architecture hautement sécurisée MICRO-SESAME CUBE, certifiée et qualifié ANSSI (Desfire EV1/EV2 uniquement).

Enfin, des versions bi-fréquence Bluetooth, pour lecture des smartphones, ainsi que des modules additionnels sont également disponibles.

LES LECTEURS 13,56 MHZ DE LA GAMME EVOLUTION

EVOLUTION IN	EVOLUTION XS	EVOLUTION ST	EVOLUTION KB	EVOLUTION TL

LECTEUR EVOLUTION KB - CUBE

Cotes mécaniques

Vues de profil et de face

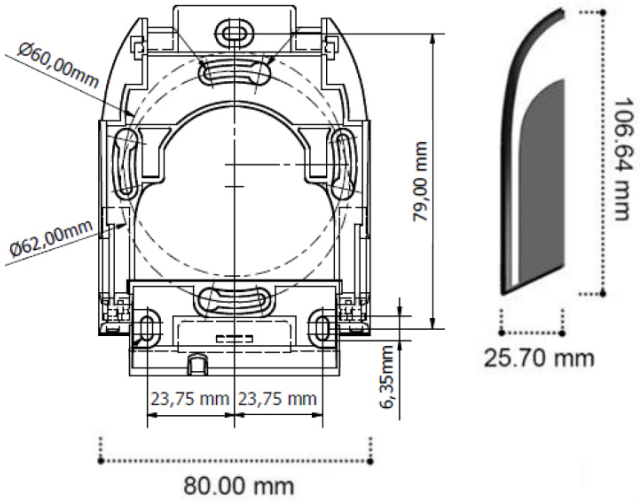

Références

Lecteurs transparents pour gamme CUBE

- **LEC05XF8240-NB5** : Lecteur EVOLUTION KB transparent OSDP, RS485, sortie bornier, noir
- **LEC05XF5240-NB5** : Lecteur EVOLUTION KB transparent SSCPV2, RS485, sortie bornier, noir

Lecteurs transparents + Biométrie pour gamme CUBE

- **LEC72ST0840-NB5** : Lecteur EVOLUTION KB transparent OSDP + capteur biométrique, RS485, sortie bornier, noir
- **LEC72ST0540-NB5** : Lecteur EVOLUTION KB transparent SSCPV2 + capteur biométrique, RS485, sortie bornier, noir

Lecteur transparents + Bluetooth pour gamme CUBE

- **LEC05XF8245-NB5** : Lecteur EVOLUTION KB transparent OSDP + Bluetooth, RS485, sortie bornier, noir

Lecteur transparents + Bluetooth + Biométrie pour gamme CUBE

- **LEC72ST0845-NB5** : Lecteur EVOLUTION KB transparent OSDP + Biométrie + Bluetooth, RS485, sortie bornier, noir

Lecteur transparents + Bluetooth + Qr-code pour gamme CUBE

- **LEC24ST0845-NB5** : Lecteur EVOLUTION KB transparent OSDP + Bluetooth + QR-code, RS485, sortie bornier, noir

Module lecteur 125 kHz

- **LEC05TI0300-NCX** : Module additionel 125 kHz pour lecteurs EVOLUTION ST, KB ou TL

Caractéristiques détaillées

- Alimentation : 7 à 28 VDC
- Consommation moyenne : 130 mA
- Fréquence / Identifiants : 13.56 MHz - ISO14443 A & B, ISO18092 (NFC). Puces MIFARE® Ultralight & Ultralight C, MIFARE Classic, MIFARE Plus, MIFARE DESFire EV1 & EV2, NFC, SMART MX, CPS3, Moneo, iCLASS, PicoPass.
  Gamme Bluetooth : voir fiche spécifique
- Distance max. entre le module et le lecteur : 300 m (SSCP V2)
- Interface de communication : RS485 crypté AES128
- Connectique : Bornier débrochable 10 points
- Protection : Détection de l'arrachement par accéléromètre
- Dimensions : 107 x 80 x 26 mm
- Fixation : Murale en applique ou sur pots électriques (entraxe 60 mm)
- Distance de lecture : Jusqu'à 6 cm avec un badge Mifare Classic et 4 cm avec un badge Desfire EV1/EV2, sur tout type de support y compris métal, sans entretoise
- Signalisation paramétrable :
  » 2 LEDs RVB pilotables - 360 coul. programmables par badge
  » Buzzer intégré (pilotable avec automates NG ou CUBE)
  - Matériaux :
  » ABS-PC UL-V0 (noir)
  » ASA-PC-UL-V0 UV (blanc)
- Résistance / étanchéité : IK10 (hors capteur biométrique), IP65 (hors connectique)
- Température de fonctionnement : -20°C à +70°C ou -10°C à +50°C si capteur biométrique
- Humidité : 0 à 95%
- Poids : 0,225 kg (hors module biométrique)

Contact Commercial : info@hirschsecure.fr
www.til-technologies.fr / www.hirschsecure.fr

Informations non contractuelles susceptibles de modifications sans préavis.

TIL TECHNOLOGIES by HIRSCH